10th LUXEMBOURG OPEN TABLE TENNIS CHAMPIONSHIPS 2017

April, 12th - 15th, 2017

Coque Centre Sportif - Luxembourg/Kirchberg

MEN - Singles — Table A

Round 1

No.	Player 1	Assoc.	ID	No.	Player 2	Assoc.	ID	Match	Date	Time	Table	Sets Player 1	Sets Player 2
1	POLANSKY Tomas	CZE	517	128	bye			101	00.01.00	0:00	0	0 0 0 0 0 0 0	0 0 0 0 0 0 0
65	DEVOS Laurens	BEL	501	64	NILSSON Melker	SWE	591	102	12.04.17	9:30	1	11 11 8 11 13 0 0	9 9 11 9 11 0 0
33	DORR Esteban	FRA	532	96	HERSKIND Micki	DEN	521	103	12.04.17	9:30	2	13 11 11 11 0 0 0	11 7 2 9 0 0 0
97	STACEY Joshua	WAL	597	32	VILCHEZ Miguel	ESP	523	104	12.04.17	9:30	3	8 2 7 8 0 0 0	11 11 11 11 0 0 0
17	ROLLAND Jules	FRA	536	112	bye			105	00.01.00	0:00	0	0 0 0 0 0 0 0	0 0 0 0 0 0 0
81	TSIAROKHIN Andrei	BLR	510	48	COMELIAU David	BEL	504	106	12.04.17	9:30	4	7 5 8 11 11 16 0	11 11 11 5 9 18 0
49	SEDIGH Amirhossein	IRI	547	80	BRAT Adam	SVK	585	107	12.04.17	9:30	5	9 5 11 11 7 11 11	11 11 7 2 11 5 7
113	bye			16	CEKIC Irfan	LUX	561	108	00.01.00	0:00	0	0 0 0 0 0 0 0	0 0 0 0 0 0 0
9	DARCIS Thibaut	BEL	508	120	bye			109	00.01.00	0:00	0	0 0 0 0 0 0 0	0 0 0 0 0 0 0
73	GONZALEZ Yomar	PUR	570	56	WYKES Jordan	JEY	549	110	12.04.17	9:30	6	9 11 8 11 12 11 0	11 5 11 9 10 4 0
41	DOYEN Antoine	FRA	533	88	VILKAS Matas	LTU	551	111	12.04.17	9:30	7	10 12 7 11 4 0 0	12 14 11 5 11 0 0
105	bye			24	MLADENOVIC Luka	LUX	554	112	00.01.00	0:00	0	0 0 0 0 0 0 0	0 0 0 0 0 0 0
25	ERIKSSON Anders	SWE	589	104	bye			113	00.01.00	0:00	0	0 0 0 0 0 0 0	0 0 0 0 0 0 0
89	ANCA Vladimir	ROU	571	40	LEGUISTIN Enzo	FRA	545	114	12.04.17	9:30	8	9 11 14 12 11 0 0	11 4 12 10 6 0 0
57	GRIXTI Isaac	MLT	563	72	CASARES Rafael	ESP	527	115	12.04.17	9:30	9	7 1 4 5 0 0 0	11 11 11 11 0 0 0
121	bye			8	IVONIN Denis	RUS	572	116	00.01.00	0:00	0	0 0 0 0 0 0 0	0 0 0 0 0 0 0

Round 2

From	Player 1	Assoc.	ID	From	Player 2	Assoc.	ID	Match	Date	Time	Table	Sets Player 1	Sets Player 2
W-101	POLANSKY Tomas	CZE	517	W-102	DEVOS Laurens	BEL	501	165	12.04.17	14:00	4	11 11 12 11 0 0 0	9 3 10 6 0 0 0
W-103	DORR Esteban	FRA	532	W-104	VILCHEZ Miguel	ESP	523	166	12.04.17	11:45	2	11 2 7 12 11 10 8	8 11 11 10 5 12 11
W-105	ROLLAND Jules	FRA	536	W-106	COMELIAU David	BEL	504	167	12.04.17	11:45	3	13 11 11 11 0 0 0	11 4 8 4 0 0 0
W-107	SEDIGH Amirhossein	IRI	547	W-108	CEKIC Irfan	LUX	561	168	12.04.17	11:45	4	4 5 9 5 0 0 0	11 11 11 11 0 0 0
W-109	DARCIS Thibaut	BEL	508	W-110	GONZALEZ Yomar	PUR	570	169	12.04.17	11:45	5	11 11 11 10 11 0 0	7 7 8 12 5 0 0
W-111	VILKAS Matas	LTU	551	W-112	MLADENOVIC Luka	LUX	554	170	12.04.17	11:45	6	3 11 12 9 5 11 6	11 3 10 11 11 9 11
W-113	ERIKSSON Anders	SWE	589	W-114	ANCA Vladimir	ROU	571	171	12.04.17	11:45	7	5 10 8 7 0 0 0	11 12 11 11 0 0 0
W-115	CASARES Rafael	ESP	527	W-116	IVONIN Denis	RUS	572	172	12.04.17	11:45	8	4 12 9 5 14 6 0	11 10 11 11 12 11 0

Round 3

From	Player 1	Assoc.	ID	From	Player 2	Assoc.	ID	Match	Date	Time	Table	Sets Player 1	Sets Player 2
W-165	POLANSKY Tomas	CZE	517	W-166	VILCHEZ Miguel	ESP	523	277	13.04.17	10:15	2	5 11 11 13 8 4 9	11 7 4 11 11 11 11
W-167	ROLLAND Jules	FRA	536	W-168	CEKIC Irfan	LUX	561	278	13.04.17	10:15	3	11 14 11 11 11 0 0	8 16 9 8 2 0 0
W-169	DARCIS Thibaut	BEL	508	W-170	MLADENOVIC Luka	LUX	554	279	13.04.17	10:15	4	8 11 11 11 3 11 0	11 7 4 9 11 2 0
W-171	ANCA Vladimir	ROU	571	W-172	IVONIN Denis	RUS	572	280	13.04.17	10:15	5	9 11 10 11 6 0 0	11 13 12 7 11 0 0

Round 4

From	Player 1	Assoc.	ID	From	Player 2	Assoc.	ID	Match	Date	Time	Table	Sets Player 1	Sets Player 2
W-277	VILCHEZ Miguel	ESP	523	W-278	ROLLAND Jules	FRA	536	373	13.04.17	18:30	1	5 9 6 7 0 0 0	11 11 11 11 0 0 0
W-279	DARCIS Thibaut	BEL	508	W-280	IVONIN Denis	RUS	572	374	13.04.17	18:30	2	11 11 4 11 14 0 0	9 8 11 8 12 0 0

5 NOVOTA Samuel SVK 583
117 00.01.00 0:00 Table 0 | 0 0 0 0 0 0 0 | 0 0 0 0 0 0 0
124 bye

69 ANDERSSON David SWE 594
118 12.04.17 9:30 Table 10 | 6 11 11 11 8 8 11 | 11 9 3 3 11 11 9
60 RUKLIATSOU Uladzislau BLR 513

37 HAGERAATS Koen NED 565
119 12.04.17 9:30 Table 11 | 7 5 11 3 0 0 0 | 11 11 13 11 0 0 0
92 DE NODREST Léo FRA 538

101 bye
120 00.01.00 0:00 Table 0 | 0 0 0 0 0 0 0 | 0 0 0 0 0 0 0
28 BILAS Arthur BEL 509

21 MICHELY Gilles LUX 552
121 00.01.00 0:00 Table 0 | 0 0 0 0 0 0 0 | 0 0 0 0 0 0 0
108 bye

85 ARTEMENKO Nikita RUS 573
122 12.04.17 9:30 Table 12 | 11 11 11 11 0 0 0 | 3 9 4 8 0 0 0
44 LEHMANN Matthew CAN 514

53 GIARDI Federico SMR 579
123 12.04.17 9:30 Table 13 | 8 11 14 10 5 11 11 | 11 3 12 12 11 5 8
76 CASTRO Marc WAL 598

117 bye
124 00.01.00 0:00 Table 0 | 0 0 0 0 0 0 0 | 0 0 0 0 0 0 0
12 FRANCO Carlos ESP 524

13 ABUSEV Artur RUS 575
125 00.01.00 0:00 Table 0 | 0 0 0 0 0 0 0 | 0 0 0 0 0 0 0
116 bye

77 PIERAERT Valentin BEL 506
126 12.04.17 9:30 Table 14 | 11 11 14 10 11 0 0 | 8 9 12 12 7 0 0
52 BOURRASSAUD Florian FRA 539

45 BERGSTRÖM Emil SWE 593
127 12.04.17 9:30 Table 15 | 11 11 8 9 11 11 0 | 8 5 11 11 5 9 0
84 DIELISSEN Marc LUX 555

109 bye
128 12.04.17 0:00 Table 0 | 0 0 0 0 0 0 0 | 0 0 0 0 0 0 0
20 CHAMPOD Nicolas SUI 581

29 MENAND Rémi FRA 540
129 12.04.17 0:00 Table 0 | 0 0 0 0 0 0 0 | 0 0 0 0 0 0 0
100 bye

93 CANO Rodrigo ESP 525
130 12.04.17 10:15 Table 2 | 11 11 11 11 0 0 0 | 0 8 8 6 0 0 0
36 SANTIVANEZ P. Ivan Felipe PER 566

61 KIPPEL Viggo SWE 592
131 12.04.17 10:15 Table 3 | 9 11 11 11 11 0 0 | 11 5 9 6 8 0 0
68 GRIXTI Gabriel MLT 562

125 bye
132 00.01.00 0:00 Table 0 | 0 0 0 0 0 0 0 | 0 0 0 0 0 0 0
4 AFANADOR Brian PUR 568

W-117 NOVOTA Samuel SVK 583
173 12.04.17 11:45 Table 9 | 13 11 11 8 12 0 0 | 11 6 4 11 10 0 0
W-118 ANDERSSON David SWE 594

W-119 DE NODREST Léo FRA 538
174 12.04.17 11:45 Table 10 | 11 9 11 11 11 0 0 | 5 11 6 8 8 0 0
W-120 BILAS Arthur BEL 509

W-121 MICHELY Gilles LUX 552
175 12.04.17 11:45 Table 11 | 11 8 7 5 10 0 0 | 8 11 11 11 12 0 0
W-122 ARTEMENKO Nikita RUS 573

W-123 GIARDI Federico SMR 579
176 12.04.17 11:45 Table 12 | 9 5 4 3 0 0 0 | 11 11 11 11 0 0 0
W-124 FRANCO Carlos ESP 524

W-125 ABUSEV Artur RUS 575
177 12.04.17 11:45 Table 13 | 11 11 11 12 0 0 0 | 6 8 9 10 0 0 0
W-126 PIERAERT Valentin BEL 506

W-127 BERGSTRÖM Emil SWE 593
178 12.04.17 11:45 Table 14 | 6 6 12 11 7 0 0 | 11 11 14 9 11 0 0
W-128 CHAMPOD Nicolas SUI 581

W-129 MENAND Rémi FRA 540
179 12.04.17 13:15 Table 1 | 11 8 11 11 8 11 0 | 9 11 3 6 11 6 0
W-130 CANO Rodrigo ESP 525

W-131 KIPPEL Viggo SWE 592
180 12.04.17 13:15 Table 2 | 6 4 10 8 0 0 0 | 11 11 12 11 0 0 0
W-132 AFANADOR Brian PUR 568

W-173 NOVOTA Samuel SVK 583
281 13.04.17 10:15 Table 6 | 9 11 6 8 4 0 0 | 11 8 11 11 11 0 0
W-174 DE NODREST Léo FRA 538

W-175 ARTEMENKO Nikita RUS 573
282 13.04.17 10:15 Table 7 | 8 6 7 4 0 0 0 | 11 11 11 11 0 0 0
W-176 FRANCO Carlos ESP 524

W-177 ABUSEV Artur RUS 575
283 13.04.17 10:15 Table 8 | 11 11 11 8 11 0 0 | 8 9 3 11 5 0 0
W-178 CHAMPOD Nicolas SUI 581

W-179 MENAND Rémi FRA 540
284 13.04.17 10:15 Table 9 | 12 11 12 11 11 0 0 | 14 3 10 8 7 0 0
W-180 AFANADOR Brian PUR 568

W-281 DE NODREST Léo FRA 538
375 13.04.17 18:30 Table 3 | 11 12 6 11 11 5 9 | 6 14 11 7 6 11 11
W-282 FRANCO Carlos ESP 524

W-283 ABUSEV Artur RUS 575
376 13.04.17 18:30 Table 4 | 4 11 11 11 12 0 0 | 11 9 9 2 10 0 0
W-284 MENAND Rémi FRA 540

3 REITSPIES David
CZE 518
133 00.01.00 0:00 Table 0 | 0 0 0 0 0 0 0 | 0 0 0 0 0 0 0
126 bye

67 BERARDI Mattia
SMR 578
134 12.04.17 10:15 Table 4 | 6 2 9 11 9 0 0 | 11 11 11 8 11 0 0
62 BERNADET Antoine
CAN 515

35 SANDSTRÖM Per
SWE 588
135 12.04.17 10:15 Table 5 | 11 6 12 4 6 4 0 | 7 11 10 11 11 11 0
94 LLORCA Damien
FRA 535

99 bye
136 00.01.00 0:00 Table 0 | 0 0 0 0 0 0 0 | 0 0 0 0 0 0 0
30 KALUZNY Samuel
SVK 584

19 DILLING Andreas
DEN 520
137 00.01.00 0:00 Table 0 | 0 0 0 0 0 0 0 | 0 0 0 0 0 0 0
110 bye

83 CABALLERO Carlos
ESP 529
138 12.04.17 10:15 Table 6 | 11 11 8 9 13 8 8 | 9 6 11 11 11 11 11
46 KOSOLOSKY Olav
BEL 502

51 GREBNEV Maxim
RUS 574
139 12.04.17 10:15 Table 7 | 6 5 11 11 12 11 0 | 11 11 7 9 10 5 0
78 DEVILLE Victor
FRA 544

115 bye
140 00.01.00 0:00 Table 0 | 0 0 0 0 0 0 0 | 0 0 0 0 0 0 0
14 XIA Cheng
LUX 556

11 MERZLIKIN Taras
RUS 577
141 00.01.00 0:00 Table 0 | 0 0 0 0 0 0 0 | 0 0 0 0 0 0 0
118 bye

75 BARDET Lilian
FRA 537
142 12.04.17 10:15 Table 8 | 9 11 7 13 11 15 0 | 11 4 11 11 6 13 0
54 RASSENFOSSE Adrien
BEL 505

43 HENIN Valentin
BLR 512
143 12.04.17 10:15 Table 9 | 2 5 6 6 0 0 0 | 11 11 11 11 11 0 0
86 O'CONNELL Daniel
WAL 596

107 bye
144 00.01.00 0:00 Table 0 | 0 0 0 0 0 0 0 | 0 0 0 0 0 0 0
22 MARTINEZ Guillermo
ESP 526

27 WEERASINGHE Helshan
ENG 522
145 00.01.00 0:00 Table 0 | 0 0 0 0 0 0 0 | 0 0 0 0 0 0 0
102 bye

91 OLTEANU Dragos
LUX 560
146 12.04.17 10:15 Table 10 | 13 9 11 11 11 0 0 | 11 11 8 4 7 0 0
38 GEORGSSON Vilmer
SWE 590

59 REMBERT Bastien
FRA 534
147 12.04.17 10:15 Table 11 | 11 10 11 11 11 11 0 | 6 12 7 13 5 4 0
70 VENDE Gael
SUI 582

123 bye
148 00.01.00 0:00 Table 0 | 0 0 0 0 0 0 0 | 0 0 0 0 0 0 0
6 GONZALEZ Daniel
PUR 569

W-133 REITSPIES David
CZE 518
181 12.04.17 13:15 Table 3 | 9 11 11 8 5 11 11 | 11 6 7 11 11 8 8
W-134 BERNADET Antoine
CAN 515

W-135 LLORCA Damien
FRA 535
182 12.04.17 13:15 Table 4 | 11 11 11 4 11 0 0 | 5 9 4 11 7 0 0
W-136 KALUZNY Samuel
SVK 584

W-137 DILLING Andreas
DEN 520
183 12.04.17 13:15 Table 5 | 13 11 5 11 11 0 0 | 11 9 11 6 9 0 0
W-138 KOSOLOSKY Olav
BEL 502

W-139 GREBNEV Maxim
RUS 574
184 12.04.17 13:15 Table 6 | 11 11 17 6 9 11 0 | 9 4 15 11 11 9 0
W-140 XIA Cheng
LUX 556

W-141 MERZLIKIN Taras
RUS 577
185 12.04.17 13:15 Table 7 | 11 11 8 11 11 0 0 | 9 5 11 6 9 0 0
W-142 BARDET Lilian
FRA 537

W-143 O'CONNELL Daniel
WAL 596
186 12.04.17 13:15 Table 8 | 5 3 9 1 0 0 0 | 11 11 11 11 0 0 0
W-144 MARTINEZ Guillermo
ESP 526

W-145 WEERASINGHE Helshan
ENG 522
187 12.04.17 13:15 Table 9 | 11 7 14 7 11 9 10 | 9 11 12 11 8 11 12
W-146 OLTEANU Dragos
LUX 560

W-147 REMBERT Bastien
FRA 534
188 12.04.17 13:15 Table 10 | 13 4 3 11 9 11 11 | 11 11 11 9 11 7 9
W-148 GONZALEZ Daniel
PUR 569

W-181 REITSPIES David
CZE 518
285 13.04.17 10:15 Table 10 | 7 11 11 11 9 11 0 | 11 9 9 9 11 8 0
W-182 LLORCA Damien
FRA 535

W-183 DILLING Andreas
DEN 520
286 13.04.17 10:15 Table 11 | 13 12 7 3 13 7 0 | 11 14 11 11 11 11 0
W-184 GREBNEV Maxim
RUS 574

W-185 MERZLIKIN Taras
RUS 577
287 13.04.17 10:15 Table 12 | 5 11 8 2 4 0 0 | 11 3 11 11 11 0 0
W-186 MARTINEZ Guillermo
ESP 526

W-187 OLTEANU Dragos
LUX 560
288 13.04.17 10:15 Table 13 | 11 8 5 11 11 7 4 | 8 11 11 8 6 11 11
W-188 REMBERT Bastien
FRA 534

W-285 REITSPIES David
CZE 518
377 13.04.17 18:30 Table 5 | 9 11 6 11 11 11 0 | 11 4 11 3 7 6 0
W-286 GREBNEV Maxim
RUS 574

W-287 MARTINEZ Guillermo
ESP 526
378 13.04.17 18:30 Table 6 | 7 9 11 10 14 0 0 | 11 11 5 12 16 0 0
W-288 REMBERT Bastien
FRA 534

7 BERTRAND Irvin, FRA, 541
149 00.01.00 0:00 Table 0 | 0 0 0 0 0 0 0 | 0 0 0 0 0 0 0
122 bye

71 SKUCAS Matas, LTU, 550
150 12.04.17 10:15 Table 12 | 6 4 11 11 12 8 10 | 11 11 8 6 10 11 12
58 MEDJUGORAC Marko, CAN, 516

39 BALABAN Ademir, LUX, 559
151 12.04.17 10:15 Table 13 | 11 11 4 11 11 0 0 | 5 6 11 3 4 0 0
90 STAMATOUROS Georgios, GRE, 546

103 bye
152 00.01.00 0:00 Table 0 | 0 0 0 0 0 0 0 | 0 0 0 0 0 0 0
26 KUCERA Stanislav, CZE, 519

23 GLOD Eric, LUX, 553
153 00.01.00 0:00 Table 0 | 0 0 0 0 0 0 0 | 0 0 0 0 0 0 0
106 bye

87 PALACIOS Daniel, ESP, 530
154 12.04.17 10:15 Table 14 | 11 11 11 11 0 0 0 | 8 6 4 6 0 0 0
42 CAMILLERI James, MLT, 564

55 FRIIS Martin, SWE, 587
155 12.04.17 11:00 Table 1 | 7 5 5 6 0 0 0 | 11 11 11 11 0 0 0
74 PICARD Vincent, FRA, 531

119 bye
156 00.01.00 0:00 Table 0 | 0 0 0 0 0 0 0 | 0 0 0 0 0 0 0
10 CNUDDE Florian, BEL, 507

15 SHAMRUK Gleb, BLR, 511
157 00.01.00 0:00 Table 0 | 0 0 0 0 0 0 0 | 0 0 0 0 0 0 0
114 bye

79 PRIME Sébastien, FRA, 543
158 12.04.17 11:00 Table 2 | 11 11 12 11 0 0 0 | 6 2 10 8 0 0 0
50 LUQUE Cesar, PER, 567

47 DEGROS Nicolas, BEL, 503
159 12.04.17 11:00 Table 3 | 8 11 11 11 9 11 0 | 11 8 2 3 11 8 0
82 MONGIUSTI Mattias, SMR, 580

111 bye
160 00.01.00 0:00 Table 0 | 0 0 0 0 0 0 0 | 0 0 0 0 0 0 0
18 SÖDERLUND Simon, SWE, 586

31 VEDRIEL Carlos, ESP, 528
161 12.04.17 11:00 Table 4 | 0 0 0 0 0 0 0 | 0 0 0 0 0 0 0
98 bye

95 HUBERTY Dennis, LUX, 558
162 12.04.17 11:00 Table 5 | 11 11 7 14 11 6 5 | 13 9 11 12 5 11 11
34 EVANS Callum, WAL, 595

63 OMRANI Seyed Pourya, IRI, 548
163 12.04.17 11:00 Table 6 | 12 12 11 6 9 11 5 | 14 10 8 11 11 7 11
66 CHOBEAU Clément, FRA, 542

127 bye
164 00.01.00 0:00 Table 0 | 0 0 0 0 0 0 0 | 0 0 0 0 0 0 0
2 BAIBULDIN Andrei, RUS, 576

W-149 BERTRAND Irvin, FRA, 541
189 12.04.17 13:15 Table 11 | 11 11 11 11 0 0 0 | 4 8 5 2 0 0 0
W-150 MEDJUGORAC Marko, CAN, 516

W-151 BALABAN Ademir, LUX, 559
190 12.04.17 13:15 Table 12 | 6 11 11 5 11 11 0 | 11 8 9 11 7 9 0
W-152 KUCERA Stanislav, CZE, 519

W-153 GLOD Eric, LUX, 553
191 12.04.17 13:15 Table 13 | 11 11 8 11 11 12 0 | 7 7 11 9 13 10 0
W-154 PALACIOS Daniel, ESP, 530

W-155 PICARD Vincent, FRA, 531
192 12.04.17 13:15 Table 14 | 4 1 11 12 11 7 0 | 11 11 6 14 8 11 0
W-156 CNUDDE Florian, BEL, 507

W-157 SHAMRUK Gleb, BLR, 511
193 12.04.17 13:15 Table 15 | 11 11 11 11 0 0 0 | 7 8 8 5 0 0 0
W-158 PRIME Sébastien, FRA, 543

W-159 DEGROS Nicolas, BEL, 503
194 12.04.17 14:00 Table 1 | 7 14 8 3 4 0 0 | 11 12 11 11 11 0 0
W-160 SÖDERLUND Simon, SWE, 586

W-161 VEDRIEL Carlos, ESP, 528
195 12.04.17 14:00 Table 2 | 12 11 11 8 14 0 0 | 10 7 7 11 12 0 0
W-162 EVANS Callum, WAL, 595

W-163 CHOBEAU Clément, FRA, 542
196 12.04.17 14:00 Table 3 | 9 11 9 7 9 0 0 | 11 3 11 11 11 0 0
W-164 BAIBULDIN Andrei, RUS, 576

W-189 BERTRAND Irvin, FRA, 541
289 13.04.17 10:15 Table 14 | 11 11 11 9 11 11 0 | 4 13 5 11 8 8 0
W-190 BALABAN Ademir, LUX, 559

W-191 GLOD Eric, LUX, 553
290 13.04.17 11:00 Table 2 | 11 9 11 11 14 0 0 | 8 11 9 4 12 0 0
W-192 CNUDDE Florian, BEL, 507

W-193 SHAMRUK Gleb, BLR, 511
291 13.04.17 11:00 Table 3 | 9 12 11 11 11 0 0 | 11 10 9 6 1 0 0
W-194 SÖDERLUND Simon, SWE, 586

W-195 VEDRIEL Carlos, ESP, 528
292 13.04.17 11:00 Table 4 | 11 11 8 6 11 1 11 | 8 6 11 11 8 11 4
W-196 BAIBULDIN Andrei, RUS, 576

W-289 BERTRAND Irvin, FRA, 541
379 13.04.17 18:30 Table 7 | 11 11 11 11 0 0 0 | 4 9 8 8 0 0 0
W-290 GLOD Eric, LUX, 553

W-291 SHAMRUK Gleb, BLR, 511
380 13.04.17 18:30 Table 8 | 7 12 10 8 7 0 0 | 11 10 12 11 11 0 0
W-292 VEDRIEL Carlos, ESP, 528

W-373 ROLLAND Jules
FRA 536

429 14.04.17 9:30 Table 5

9	8	11	11	11	12	11
11	11	13	5	8	10	7

W-374 DARCIS Thibaut
BEL 508

W-375 FRANCO Carlos
ESP 524

430 14.04.17 9:30 Table 6

11	19	8	5	12	8	0
6	21	11	11	10	11	0

W-376 ABUSEV Artur
RUS 575

W-377 REITSPIES David
CZE 518

431 14.04.17 9:30 Table 7

11	11	11	12	0	0	0
5	7	9	10	0	0	0

W-378 REMBERT Bastien
FRA 534

W-379 BERTRAND Irvin
FRA 541

432 14.04.17 9:30 Table 8

11	11	11	9	6	11	0
7	9	8	11	11	8	0

W-380 VEDRIEL Carlos
ESP 528

W-429 ROLLAND Jules
FRA 536

604 15.04.17 9:30 Table 2

8	11	2	4	7	0	0
11	6	11	11	11	0	0

W-430 ABUSEV Artur
RUS 575

W-431 REITSPIES David
CZE 518

605 15.04.17 9:30 Table 6

4	11	16	11	8	11	0
11	8	14	6	11	4	0

W-432 BERTRAND Irvin
FRA 541

Place 1/2

W-604 ABUSEV Artur
RUS 575

608 15.04.17 15:00 Table 6

11	11	11	9	12	0	0
7	9	8	11	10	0	0

W-605 REITSPIES David
CZE 518

Match	Date	Time	Table	Pos.	Player	Country	ID	S1	S2	S3	S4	S5	S6	S7
197	00.01.00	0:00	Table 0	L-101	bye			0	0	0	0	0	0	0
				L-102	NILSSON Melker	SWE	591	0	0	0	0	0	0	0
198	12.04.17	14:00	Table 5	L-103	HERSKIND Micki	DEN	521	11	10	6	7	11	0	0
				L-104	STACEY Joshua	WAL	597	9	12	11	11	13	0	0
199	00.01.00	0:00	Table 0	L-105	bye			0	0	0	0	0	0	0
				L-106	TSIAROKHIN Andrei	BLR	510	0	0	0	0	0	0	0
200	00.01.00	0:00	Table 0	L-107	BRAT Adam	SVK	585	0	0	0	0	0	0	0
				L-108	bye			0	0	0	0	0	0	0
201	00.01.00	0:00	Table 0	L-109	bye			0	0	0	0	0	0	0
				L-110	WYKES Jordan	JEY	549	0	0	0	0	0	0	0
202	00.01.00	0:00	Table 0	L-111	DOYEN Antoine	FRA	533	0	0	0	0	0	0	0
				L-112	bye			0	0	0	0	0	0	0
203	00.01.00	0:00	Table 0	L-113	bye			0	0	0	0	0	0	0
				L-114	LEGUISTIN Enzo	FRA	545	0	0	0	0	0	0	0
204	00.01.00	0:00	Table 0	L-115	GRIXTI Isaac	MLT	563	0	0	0	0	0	0	0
				L-116	bye			0	0	0	0	0	0	0
205	00.01.00	0:00	Table 0	L-117	bye			0	0	0	0	0	0	0
				L-118	RUKLIATSOU Uladzislau	BLR	513	0	0	0	0	0	0	0
206	00.01.00	0:00	Table 0	L-119	HAGERAATS Koen	NED	565	0	0	0	0	0	0	0
				L-120	bye			0	0	0	0	0	0	0
207	00.01.00	0:00	Table 0	L-121	bye			0	0	0	0	0	0	0
				L-122	LEHMANN Matthew	CAN	514	0	0	0	0	0	0	0
208	00.01.00	0:00	Table 0	L-123	CASTRO Marc	WAL	598	0	0	0	0	0	0	0
				L-124	bye			0	0	0	0	0	0	0
209	00.01.00	0:00	Table 0	L-125	bye			0	0	0	0	0	0	0
				L-126	BOURRASSAUD Florian	FRA	539	0	0	0	0	0	0	0
210	00.01.00	0:00	Table 0	L-127	DIELISSEN Marc	LUX	555	0	0	0	0	0	0	0
				L-128	bye			0	0	0	0	0	0	0
211	00.01.00	0:00	Table 0	L-129	bye			0	0	0	0	0	0	0
				L-130	SANTIVANEZ P. Ivan Felipe	PER	566	0	0	0	0	0	0	0
212	00.01.00	0:00	Table 0	L-131	GRIXTI Gabriel	MLT	562	0	0	0	0	0	0	0
				L-132	bye			0	0	0	0	0	0	0

Match	Date	Time	Table	Pos.	Player	Country	ID	S1	S2	S3	S4	S5	S6	S7
229	12.04.17	16:15	Table 1	W-197	NILSSON Melker	SWE	591	11	5	3	1	7	0	0
				L-196	CHOBEAU Clément	FRA	542	9	11	11	11	11	0	0
230	12.04.17	16:15	Table 2	W-198	STACEY Joshua	WAL	597	4	8	9	11	11	5	0
				L-195	EVANS Callum	WAL	595	11	11	11	6	7	11	0
231	12.04.17	16:15	Table 3	W-199	TSIAROKHIN Andrei	BLR	510	11	6	11	8	4	11	11
				L-194	DEGROS Nicolas	BEL	503	8	11	8	11	11	5	9
232	12.04.17	16:15	Table 4	W-200	BRAT Adam	SVK	585	11	11	4	13	4	8	11
				L-193	PRIME Sébastien	FRA	543	8	7	11	11	11	11	6
233	12.04.17	16:15	Table 5	W-201	WYKES Jordan	JEY	549	7	5	7	5	0	0	0
				L-192	PICARD Vincent	FRA	531	11	11	11	11	0	0	0
234	12.04.17	16:15	Table 6	W-202	DOYEN Antoine	FRA	533	15	13	11	11	9	6	7
				L-191	PALACIOS Daniel	ESP	530	13	11	5	13	11	11	11
235	12.04.17	16:15	Table 7	W-203	LEGUISTIN Enzo	FRA	545	11	9	13	4	14	7	2
				L-190	KUCERA Stanislav	CZE	519	6	11	11	11	12	11	11
236	12.04.17	16:15	Table 8	W-204	GRIXTI Isaac	MLT	563	3	5	7	2	0	0	0
				L-189	MEDJUGORAC Marko	CAN	516	11	11	11	11	0	0	0
237	12.04.17	16:15	Table 9	W-205	RUKLIATSOU Uladzislau	BLR	513	5	7	11	11	11	6	11
				L-188	GONZALEZ Daniel	PUR	569	11	11	9	9	9	11	5
238	12.04.17	16:15	Table 10	W-206	HAGERAATS Koen	NED	565	11	11	11	11	0	0	0
				L-187	WEERASINGHE Helshan	ENG	522	0	9	0	0	0	0	0
239	12.04.17	16:15	Table 11	W-207	LEHMANN Matthew	CAN	514	10	10	6	13	8	0	0
				L-186	O'CONNELL Daniel	WAL	596	12	12	11	11	11	0	0
240	12.04.17	16:15	Table 12	W-208	CASTRO Marc	WAL	598	8	4	4	5	0	0	0
				L-185	BARDET Lilian	FRA	537	11	11	11	11	0	0	0
241	12.04.17	16:15	Table 13	W-209	BOURRASSAUD Florian	FRA	539	7	11	11	5	10	9	0
				L-184	XIA Cheng	LUX	556	11	8	8	11	12	11	0
242	12.04.17	16:15	Table 14	W-210	DIELISSEN Marc	LUX	555	6	7	6	11	8	0	0
				L-183	KOSOLOSKY Olav	BEL	502	11	11	11	4	11	0	0
243	12.04.17	17:00	Table 1	W-211	SANTIVANEZ P. Ivan Felipe	PER	566	8	11	13	12	0	0	0
				L-182	KALUZNY Samuel	SVK	584	11	13	15	14	0	0	0
244	12.04.17	17:00	Table 2	W-212	GRIXTI Gabriel	MLT	562	6	2	5	4	0	0	0
				L-181	BERNADET Antoine	CAN	515	11	11	11	11	0	0	0

Match	Date	Time	Table	Pos.	Player	Country	ID	S1	S2	S3	S4	S5	S6	S7
293	13.04.17	11:00	Table 5	W-229	CHOBEAU Clément	FRA	542	11	11	11	10	11	0	0
				W-230	EVANS Callum	WAL	595	2	5	8	12	8	0	0
294	13.04.17	11:00	Table 6	W-231	TSIAROKHIN Andrei	BLR	510	3	5	6	8	0	0	0
				W-232	BRAT Adam	SVK	585	11	11	11	11	0	0	0
295	13.04.17	11:00	Table 7	W-233	PICARD Vincent	FRA	531	13	6	11	4	11	9	0
				W-234	PALACIOS Daniel	ESP	530	15	11	8	11	8	11	0
296	13.04.17	11:00	Table 8	W-235	KUCERA Stanislav	CZE	519	11	11	11	11	0	0	0
				W-236	MEDJUGORAC Marko	CAN	516	7	8	8	8	0	0	0
297	13.04.17	11:00	Table 9	W.237	RUKLIATSOU Uladzislau	BLR	513	1	11	11	11	11	0	0
				W-238	HAGERAATS Koen	NED	565	11	5	9	7	6	0	0
298	13.04.17	11:00	Table 10	W-239	O'CONNELL Daniel	WAL	596	4	8	11	7	8	0	0
				W-240	BARDET Lilian	FRA	537	11	11	9	11	11	0	0
299	13.04.17	11:00	Table 11	W-241	XIA Cheng	LUX	556	11	9	11	9	9	11	8
				W-242	KOSOLOSKY Olav	BEL	502	7	11	7	11	11	9	11
300	13.04.17	11:00	Table 12	W-243	KALUZNY Samuel	SVK	584	11	7	11	11	9	8	11
				W-244	BERNADET Antoine	CAN	515	8	11	9	7	11	11	9

Match	Date	Time	Table	Pos.	Player	Country	ID	S1	S2	S3	S4	S5	S6	S7
341	13.04.17	14:00	Table 2	W-293	CHOBEAU Clément	FRA	542	11	9	11	4	5	10	0
				L-281	NOVOTA Samuel	SVK	583	7	11	5	11	11	12	0
342	13.04.17	14:00	Table 3	W-294	BRAT Adam	SVK	585	13	9	12	11	1	11	0
				L-282	ARTEMENKO Nikita	RUS	573	11	11	10	8	11	7	0
343	13.04.17	14:00	Table 4	W-295	PALACIOS Daniel	ESP	530	11	8	8	10	11	11	7
				L-283	CHAMPOD Nicolas	SUI	581	3	11	11	12	7	7	11
344	13.04.17	14:00	Table 5	W-296	KUCERA Stanislav	CZE	519	9	11	13	11	11	0	0
				L-284	AFANADOR Brian	PUR	568	11	5	11	6	4	0	0
345	13.04.17	14:00	Table 6	W-297	RUKLIATSOU Uladzislau	BLR	513	9	11	7	2	7	0	0
				L-277	POLANSKY Tomas	CZE	517	11	4	11	11	11	0	0
346	13.04.17	14:00	Table 7	W-298	BARDET Lilian	FRA	537	8	10	6	8	0	0	0
				L-278	CEKIC Irfan	LUX	561	11	12	11	11	0	0	0
347	13.04.17	14:00	Table 8	W-299	KOSOLOSKY Olav	BEL	502	7	11	4	8	11	13	12
				L-279	MLADENOVIC Luka	LUX	554	11	9	11	11	7	11	10
348	13.04.17	14:00	Table 9	W-300	KALUZNY Samuel	SVK	584	11	11	12	8	10	9	4
				L-280	ANCA Vladimir	ROU	571	6	9	10	11	12	11	11

L-133 bye
213 00.01.00 0:00 Table 0
L-134 BERARDI Mattia SMR 578

W-213 BERARDI Mattia SMR 578
245 12.04.17 17:00 Table 3
L-180 KIPPEL Viggo SWE 592

W-245 KIPPEL Viggo SWE 592
301 13.04.17 11:00 Table 13
W-246 SANDSTRÖM Per SWE 588

L-135 SANDSTRÖM Per SWE 588
214 00.01.00 0:00 Table 0
L-136 bye

W-214 SANDSTRÖM Per SWE 588
246 12.04.17 17:00 Table 4
L-179 CANO Rodrigo ESP 525

W-301 SANDSTRÖM Per SWE 588
349 13.04.17 14:00 Table 10
L-289 BALABAN Ademir LUX 559

L-137 bye
215 00.01.00 0:00 Table 0
L-138 CABALLERO Carlos ESP 529

W-215 CABALLERO Carlos ESP 529
247 12.04.17 17:00 Table 5
L-178 BERGSTRÖM Emil SWE 593

W-247 CABALLERO Carlos ESP 529
302 13.04.17 11:00 Table 14
W-248 PIERAERT Valentin BEL 506

W-302 PIERAERT Valentin BEL 506
350 13.04.17 14:00 Table 11
L-290 CNUDDE Florian BEL 507

L-139 DEVILLE Victor FRA 544
216 00.01.00 0:00 Table 0
L-140 bye

W-216 DEVILLE Victor FRA 544
248 12.04.17 17:00 Table 6
L-177 PIERAERT Valentin BEL 506

L-141 bye
217 00.01.00 0:00 Table 0
L-142 RASSENFOSSE Adrien BEL 505

W-217 RASSENFOSSE Adrien BEL 505
249 12.04.17 17:00 Table 7
L-176 GIARDI Federico SMR 579

W-249 RASSENFOSSE Adrien BEL 505
303 13.04.17 11:45 Table 1
W-250 MICHELY Gilles LUX 552

L-143 HENIN Valentin BLR 512
218 00.01.00 0:00 Table 0
L-144 bye

W-218 HENIN Valentin BLR 512
250 12.04.17 17:00 Table 8
L-175 MICHELY Gilles LUX 552

W-303 MICHELY Gilles LUX 552
351 13.04.17 14:00 Table 12
L-291 SÖDERLUND Simon SWE 586

L-145 bye
219 00.01.00 0:00 Table 0
L-146 GEORGSSON Vilmer SWE 590

W-219 GEORGSSON Vilmer SWE 590
251 12.04.17 17:00 Table 9
L-174 BILAS Arthur BEL 509

W-304 BILAS Arthur BEL 509
352 13.04.17 14:00 Table 13
L-292 BAIBULDIN Andrei RUS 576

W-251 BILAS Arthur BEL 509
304 13.04.17 11:45 Table 2
W-252 VENDE Gael SUI 582

L-147 VENDE Gael SUI 582
220 00.01.00 0:00 Table 0
L-148 bye

W-220 VENDE Gael SUI 582
252 12.04.17 17:00 Table 10
L-173 ANDERSSON David SWE 594

L-149 bye
221 00.01.00 0:00 Table 0
L-150 SKUCAS Matas LTU 550

W-221 SKUCAS Matas LTU 550
253 12.04.17 17:00 Table 11
L-172 CASARES Rafael ESP 527

W-253 CASARES Rafael ESP 527
305 13.04.17 11:45 Table 3
W-254 ERIKSSON Anders SWE 589

L-151 STAMATOUROS Georgios GRE 546
222 00.01.00 0:00 Table 0
L-152 bye

W-222 STAMATOUROS Georgios GRE 546
254 12.04.17 17:00 Table 12
L-171 ERIKSSON Anders SWE 589

W-305 ERIKSSON Anders SWE 589
353 13.04.17 14:00 Table 14
L-285 LLORCA Damien FRA 535

L-153 bye
223 00.01.00 0:00 Table 0
L-154 CAMILLERI James MLT 564

W-223 CAMILLERI James MLT 564
255 12.04.17 17:00 Table 13
L-170 VILKAS Matas LTU 551

W-306 FRIIS Martin SWE 587
354 13.04.17 14:00 Table 15
L-286 DILLING Andreas DEN 520

W-255 VILKAS Matas LTU 551
306 13.04.17 11:45 Table 4
W-256 FRIIS Martin SWE 587

L-155 FRIIS Martin SWE 587
224 00.01.00 0:00 Table 0
L-156 bye

W-224 FRIIS Martin SWE 587
256 12.04.17 15:30 Table 12
L-169 GONZALEZ Yomar PUR 570

L-157 bye
225 00.01.00 0:00 Table 0
L-158 LUQUE Cesar PER 567

W-225 LUQUE Cesar PER 567
257 12.04.17 15:30 Table 13
L-168 SEDIGH Amirhossein IRI 547

W-257 LUQUE Cesar PER 567
307 13.04.17 11:45 Table 5
W-258 COMELIAU David BEL 504

L-159 MONGIUSTI Mattias SMR 580
226 00.01.00 0:00 Table 0
L-160 bye

W-226 MONGIUSTI Mattias SMR 580
258 12.04.17 15:30 Table 14
L-167 COMELIAU David BEL 504

W-307 COMELIAU David BEL 504
355 13.04.17 14:45 Table 1
L-287 MERZLIKIN Taras RUS 577

L-161 bye
227 00.01.00 0:00 Table 0
L-162 HUBERTY Dennis LUX 558

W-227 HUBERTY Dennis LUX 558
259 12.04.17 17:00 Table 14
L-166 DORR Esteban FRA 532

W-308 DEVOS Laurens BEL 501
356 13.04.17 14:45 Table 2
L-288 OLTEANU Dragos LUX 560

W-259 DORR Esteban FRA 532
308 13.04.17 11:45 Table 6
W-260 DEVOS Laurens BEL 501

L-163 OMRANI Seyed Pourya IRI 548
228 00.01.00 0:00 Table 0
L-164 bye

W-228 OMRANI Seyed Pourya IRI 548
260 12.04.17 15:30 Table 15
L-165 DEVOS Laurens BEL 501

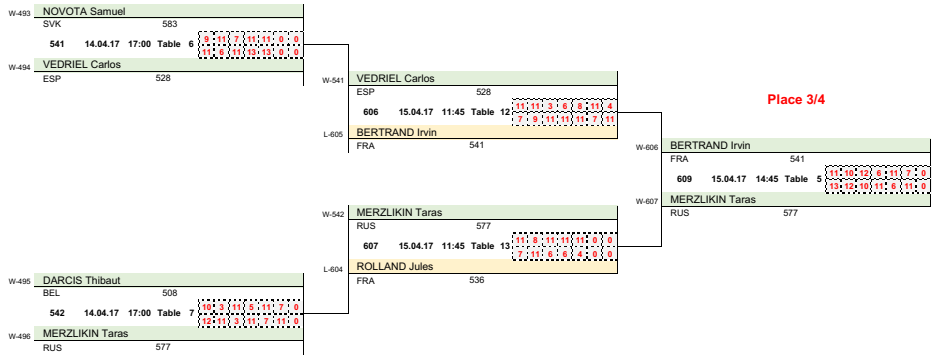
W-493
NOVOTA Samuel
SVK
583
541
14.04.17
17:00
Table 6
W-494
VEDRIEL Carlos
ESP
528
W-495
DARCIS Thibaut
BEL
508
542
14.04.17
17:00
Table 7
W-496
MERZLIKIN Taras
RUS
577
W-541
VEDRIEL Carlos
ESP
528
606
15.04.17
11:45
Table 12
L-605
BERTRAND Irvin
FRA
541
W-542
MERZLIKIN Taras
RUS
577
607
15.04.17
11:45
Table 13
L-604
ROLLAND Jules
FRA
536
Place 3/4
W-606
BERTRAND Irvin
FRA
541
609
15.04.17
14:45
Table 5
W-607
MERZLIKIN Taras
RUS
577

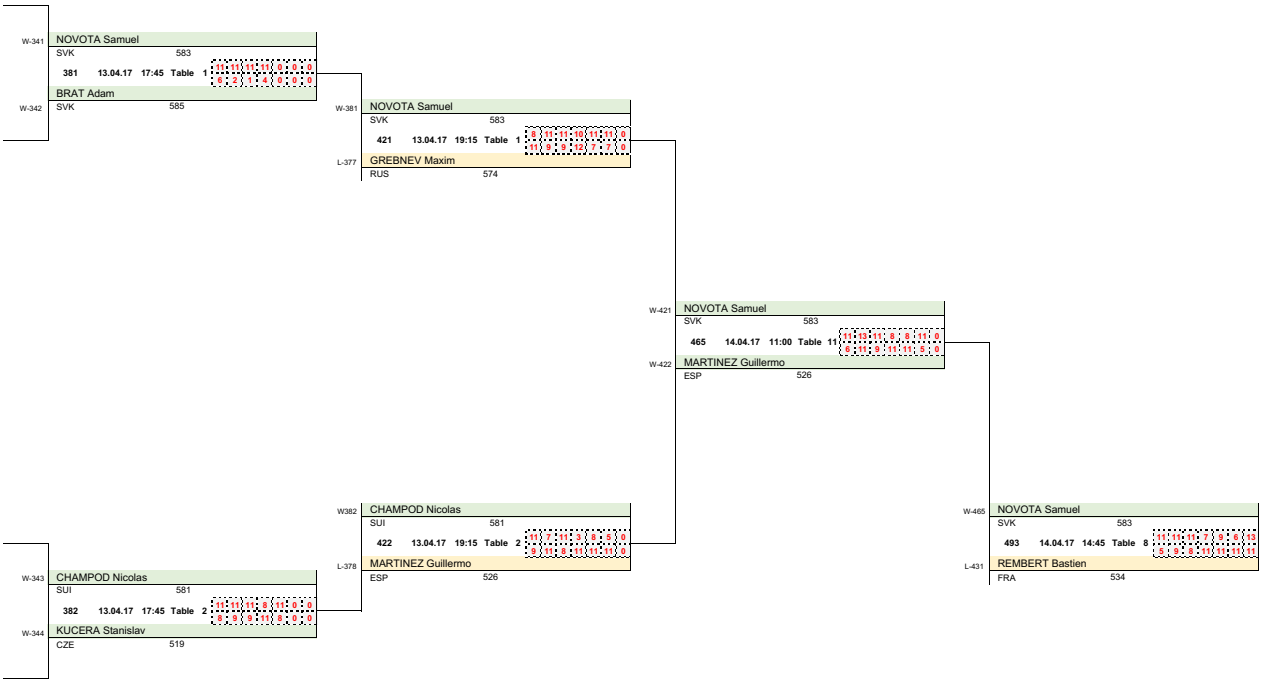
W-341 NOVOTA Samuel SVK 583
381 13.04.17 17:45 Table 1
W-342 BRAT Adam SVK 585
W-343 CHAMPOD Nicolas SUI 581
382 13.04.17 17:45 Table 2
W-344 KUCERA Stanislav CZE 519
W-381 NOVOTA Samuel SVK 583
421 13.04.17 19:15 Table 1
L-377 GREBNEV Maxim RUS 574
W382 CHAMPOD Nicolas SUI 581
422 13.04.17 19:15 Table 2
L-378 MARTINEZ Guillermo ESP 526
W-421 NOVOTA Samuel SVK 583
465 14.04.17 11:00 Table 11
W-422 MARTINEZ Guillermo ESP 526
W-465 NOVOTA Samuel SVK 583
493 14.04.17 14:45 Table 8
L-431 REMBERT Bastien FRA 534

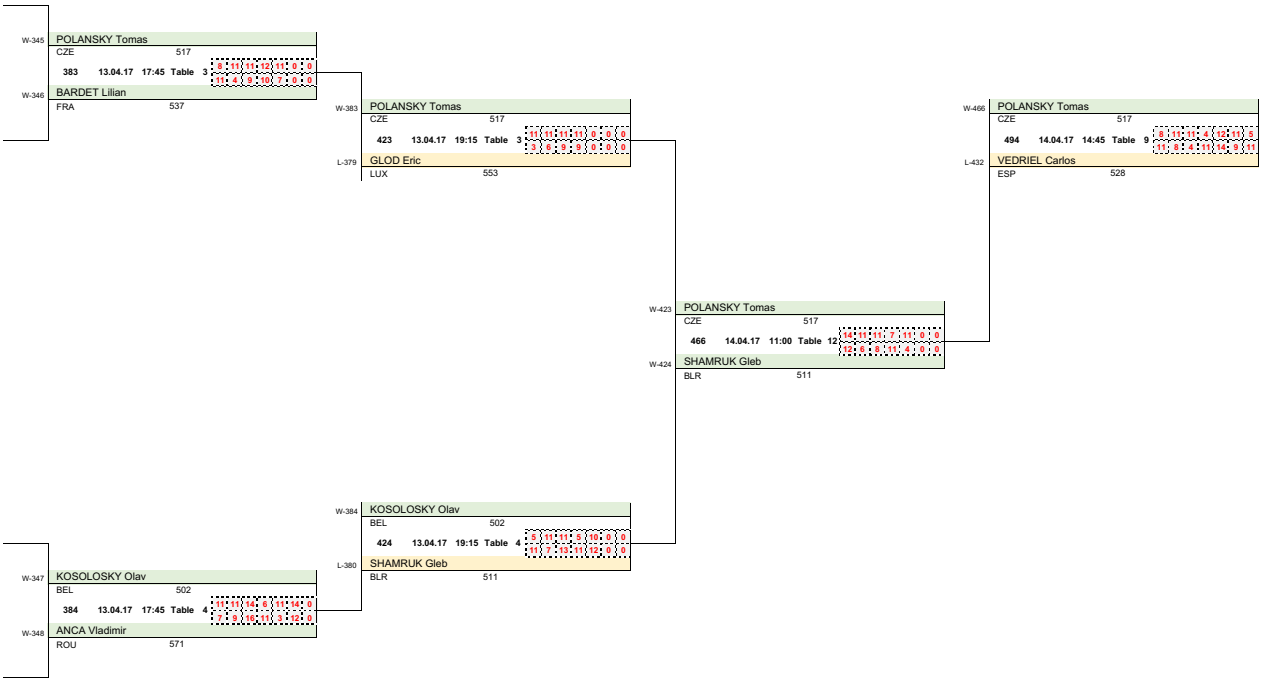
W-345 POLANSKY Tomas CZE 517
383 13.04.17 17:45 Table 3
W-346 BARDET Lilian FRA 537
W-347 KOSOLOSKY Olav BEL 502
384 13.04.17 17:45 Table 4
W-348 ANCA Vladimir ROU 571
W-383 POLANSKY Tomas CZE 517
423 13.04.17 19:15 Table 3
L-379 GLOD Eric LUX 553
W-384 KOSOLOSKY Olav BEL 502
424 13.04.17 19:15 Table 4
L-380 SHAMRUK Gleb BLR 511
W-423 POLANSKY Tomas CZE 517
466 14.04.17 11:00 Table 12
W-424 SHAMRUK Gleb BLR 511
W-466 POLANSKY Tomas CZE 517
494 14.04.17 14:45 Table 9
L-432 VEDRIEL Carlos ESP 528

W-349 SANDSTRÖM Per
SWE 588
385 13.04.17 17:45 Table 5
W-350 CNUDDE Florian
BEL 507

W-385 CNUDDE Florian
BEL 507
425 13.04.17 19:15 Table 5
L-373 VILCHEZ Miguel
ESP 523

W-425 CNUDDE Florian
BEL 507
467 14.04.17 11:00 Table 13
W-426 BAIBULDIN Andrei
RUS 576

W-467 BAIBULDIN Andrei
RUS 576
495 14.04.17 14:45 Table 10
L-429 DARCIS Thibaut
BEL 508

W-386 BAIBULDIN Andrei
RUS 576
426 13.04.17 19:15 Table 6
L-374 IVONIN Denis
RUS 572

W-351 SÖDERLUND Simon
SWE 586
386 13.04.17 17:45 Table 6
W-352 BAIBULDIN Andrei
RUS 576

W-353 LLORCA Damien
FRA 535
387 13.04.17 17:45 Table 7
W-354 DILLING Andreas
DEN 520

W-387 LLORCA Damien
FRA 535
427 13.04.17 19:15 Table 7
L-375 DE NODREST Léo
FRA 538

W-468 MERZLIKIN Taras
RUS 577
496 14.04.17 14:45 Table 11
L-430 FRANCO Carlos
ESP 524

W-427 DE NODREST Léo
FRA 538
468 14.04.17 11:00 Table 14
W-428 MERZLIKIN Taras
RUS 577

W-388 MERZLIKIN Taras
RUS 577
428 13.04.17 19:15 Table 8
L-376 MENAND Rémi
FRA 540

W-355 MERZLIKIN Taras
RUS 577
388 13.04.17 17:45 Table 8
W-356 OLTEANU Dragos
LUX 560

10th LUXEMBOURG OPEN TABLE TENNIS CHAMPIONSHIPS 2017

April, 12th - 15th, 2017

Coque Centre Sportif - Luxembourg/Kirchberg

MEN - Singles — Table C

L-381 BRAT Adam, SVK, 585
469 14.04.17 11:45 Table 1 10 11 9 6 7 6 0 / 14 7 11 11 11 11 0 0
L-382 KUCERA Stanislav, CZE, 519

L-383 BARDET Lilian, FRA, 537
470 14.04.17 11:45 Table 2 11 11 10 9 5 11 12 / 7 8 12 11 11 9 10
L-384 ANCA Vladimir, ROU, 571

L-385 SANDSTRÖM Per, SWE, 588
471 14.04.17 11:45 Table 3 8 13 9 10 7 0 0 / 11 11 11 12 11 0 0
L-386 SÖDERLUND Simon, SWE, 586

L-387 DILLING Andreas, DEN, 520
472 14.04.17 11:45 Table 4 11 11 2 11 11 0 0 / 6 7 11 5 8 0 0
L-388 OLTEANU Dragos, LUX, 560

W-469 KUCERA Stanislav, CZE, 519
531 15.04.17 11:00 Table 3 11 9 11 11 11 0 0 / 9 11 5 1 9 0 0
W-470 BARDET Lilian, FRA, 537

W-471 SÖDERLUND Simon, SWE, 586
532 15.04.17 11:00 Table 4 11 11 11 11 0 0 0 / 5 5 9 3 0 0 0
W-472 DILLING Andreas, DEN, 520

Place 25/26

W-531 KUCERA Stanislav, CZE, 519
594 15.04.17 13:15 Table 6 8 11 11 11 11 0 0 / 11 9 8 5 6 0 0
W-532 SÖDERLUND Simon, SWE, 586

Place 27/28

L-531 BARDET Lilian, FRA, 537
593 15.04.17 13:15 Table 5 11 15 8 11 10 11 0 / 2 13 11 2 12 4 0
L-532 DILLING Andreas, DEN, 520

L-469 BRAT Adam, SVK, 585
529 15.04.17 11:00 Table 1 10 11 13 7 11 11 0 / 12 9 11 11 7 5 0
L-470 ANCA Vladimir, ROU, 571

L-471 SANDSTRÖM Per, SWE, 588
530 15.04.17 11:00 Table 2 11 11 3 8 6 13 8 / 6 7 11 11 11 11 11
L-472 OLTEANU Dragos, LUX, 560

W-529 BRAT Adam, SVK, 585
592 15.04.17 13:15 Table 4 5 9 4 8 0 0 0 / 11 11 11 11 0 0 0
W-530 OLTEANU Dragos, LUX, 560

Place 29/30

Place 31/32

L-529 ANCA Vladimir, ROU, 571
591 15.04.17 13:15 Table 3 0 0 0 0 0 0 0 / 11 11 11 11 0 0 0
L-530 SANDSTRÖM Per, SWE, 588

L-421 GREBNEV Maxim, RUS, 574
473 14.04.17 11:45 Table 5 11 6 6 11 13 6 6 / 7 11 11 8 11 11 11
L-422 CHAMPOD Nicolas, SUI, 581

L-423 GLOD Eric, LUX, 553
474 14.04.17 11:45 Table 6 11 8 11 11 4 9 11 / 2 11 4 4 11 11 9
L-424 KOSOLOSKY Olav, BEL, 502

L-425 VILCHEZ Miguel, ESP, 523
475 14.04.17 11:45 Table 7 12 11 10 6 8 11 12 / 10 8 12 11 11 7 10
L-426 IVONIN Denis, RUS, 572

L-427 LLORCA Damien, FRA, 535
476 14.04.17 11:45 Table 8 9 9 8 7 0 0 0 / 11 11 11 11 0 0 0
L-428 MENAND Rémi, FRA, 540

W-473 CHAMPOD Nicolas, SUI, 581
535 15.04.17 11:00 Table 7 11 13 3 7 9 11 11 / 5 11 11 11 11 9 8
W-474 GLOD Eric, LUX, 553

W-475 VILCHEZ Miguel, ESP, 523
536 15.04.17 11:00 Table 8 7 11 11 7 7 11 3 / 11 8 7 11 11 7 11
W-476 MENAND Rémi, FRA, 540

Place 17/18

W-535 CHAMPOD Nicolas, SUI, 581
598 15.04.17 13:15 Table 10 9 11 6 11 11 6 5 / 11 8 11 9 8 11 11
W-536 MENAND Rémi, FRA, 540

Place 19/20

L-535 GLOD Eric, LUX, 553
597 15.04.17 13:15 Table 9 8 2 12 2 5 0 0 / 11 11 10 11 11 0 0
L-536 VILCHEZ Miguel, ESP, 523

L-473 GREBNEV Maxim, RUS, 574
533 15.04.17 11:00 Table 5 15 11 11 5 6 10 11 / 13 6 9 11 11 12 7
L-474 KOSOLOSKY Olav, BEL, 502

L-475 IVONIN Denis, RUS, 572
534 15.04.17 11:00 Table 6 8 12 14 7 6 9 0 / 11 14 12 11 11 9 0
L-476 LLORCA Damien, FRA, 535

W-533 GREBNEV Maxim, RUS, 574
596 15.04.17 13:15 Table 8 14 11 6 11 8 9 0 / 16 3 11 9 11 11 0
W-534 LLORCA Damien, FRA, 535

Place 21/22

Place 23/24

L-533 KOSOLOSKY Olav, BEL, 502
595 15.04.17 13:15 Table 7 6 15 3 7 11 9 0 / 11 9 11 11 9 11 0
L-534 IVONIN Denis, RUS, 572

L-465 MARTINEZ Guillermo, ESP, 526
537 15.04.17 11:00 Table 9 11 13 11 9 11 9 0 / 4 11 4 11 6 8 9
L-466 SHAMRUK Gleb, BLR, 511

L-467 CNUDDE Florian, BEL, 507
538 15.04.17 11:00 Table 10 9 11 2 11 11 7 0 / 11 7 11 13 9 13 9
L-468 DE NODREST Léo, FRA, 538

W-537 MARTINEZ Guillermo, ESP, 526
600 15.04.17 14:00 Table 4 11 8 13 7 11 11 17 / 8 11 15 11 6 9 15
W-538 DE NODREST Léo, FRA, 538

Place 13/14

Place 15/16

L-537 SHAMRUK Gleb, BLR, 511
599 15.04.17 14:00 Table 3 11 10 7 11 9 9 0 / 13 12 11 8 11 9 0
L-538 CNUDDE Florian, BEL, 507

L-493 REMBERT Bastien
FRA 534
539 15.04.17 11:00 Table 11

L-494 POLANSKY Tomas
CZE 517

L-495 BAIBULDIN Andrei
RUS 576
540 15.04.17 11:00 Table 12

L-496 FRANCO Carlos
ESP 524

Place 9/10

W-539 POLANSKY Tomas
CZE 517
602 15.04.17 14:00 Table 6

W-540 FRANCO Carlos
ESP 524

Place 11/12

L-539 REMBERT Bastien
FRA 534
601 15.04.17 14:00 Table 5

L-540 BAIBULDIN Andrei
RUS 576

Place 7/8

L-541 NOVOTA Samuel
SVK 583
603 15.04.17 13:15 Table 11

L-542 DARCIS Thibaut
BEL 508

Place 5/6

L-606 VEDRIEL Carlos
ESP 528
610 15.04.17 14:45 Table 2

L-607 ROLLAND Jules
FRA 536

10th LUXEMBOURG OPEN TABLE TENNIS CHAMPIONSHIPS 2017

April, 12th - 15th, 2017

Coque Centre Sportif - Luxembourg/Kirchberg

MEN - Singles — Table D

L-341 CHOBEAU Clément — FRA 542
397 13.04.17 17:00 Table 9
L-342 ARTEMENKO Nikita — RUS 573

L-343 PALACIOS Daniel — ESP 530
398 13.04.17 17:00 Table 10
L-344 AFANADOR Brian — PUR 568

L-345 RUKLIATSOU Uladzislau — BLR 513
399 13.04.17 17:00 Table 11
L-346 CEKIC Irfan — LUX 561

L-347 MLADENOVIC Luka — LUX 554
400 13.04.17 17:00 Table 12
L-348 KALUZNY Samuel — SVK 584

L-349 BALABAN Ademir — LUX 559
401 13.04.17 17:00 Table 13
L-350 PIERAERT Valentin — BEL 506

L-351 MICHELY Gilles — LUX 552
402 13.04.17 17:00 Table 14
L-352 BILAS Arthur — BEL 509

L-353 ERIKSSON Anders — SWE 589
403 13.04.17 17:45 Table 14
L-354 FRIIS Martin — SWE 587

L-355 COMELIAU David — BEL 504
404 13.04.17 17:45 Table 15
L-356 DEVOS Laurens — BEL 501

W-397 CHOBEAU Clément — FRA 542
461 14.04.17 11:00 Table 7
W-398 AFANADOR Brian — PUR 568

W-399 CEKIC Irfan — LUX 561
462 14.04.17 11:00 Table 8
W-400 MLADENOVIC Luka — LUX 554

W-401 BALABAN Ademir — LUX 559
463 14.04.17 11:00 Table 9
W-402 MICHELY Gilles — LUX 552

W-403 ERIKSSON Anders — SWE 589
464 14.04.17 11:00 Table 10
W-404 DEVOS Laurens — BEL 501

W-461 AFANADOR Brian — PUR 568
527 14.04.17 17:00 Table 12
W-462 CEKIC Irfan — LUX 561

W-463 MICHELY Gilles — LUX 552
528 14.04.17 17:00 Table 13
W-464 ERIKSSON Anders — SWE 589

Place 33/34

W-527 AFANADOR Brian — PUR 568
590 14.04.17 19:15 Table 15
W-528 MICHELY Gilles — LUX 552

Place 35/36

L-527 CEKIC Irfan — LUX 561
589 14.04.17 19:15 Table 14
L-528 ERIKSSON Anders — SWE 589

L-397 ARTEMENKO Nikita
RUS 573
457 14.04.17 11:00 Table 3
L-398 PALACIOS Daniel
ESP 530

L-399 RUKLIATSOU Uladzislau
BLR 513
458 14.04.17 11:00 Table 4
L-400 KALUZNY Samuel
SVK 584

L-401 PIERAERT Valentin
BEL 506
459 14.04.17 11:00 Table 5
L-402 BILAS Arthur
BEL 509

L-403 FRIIS Martin
SWE 587
460 14.04.17 11:00 Table 6
L-404 COMELIAU David
BEL 504

W-457 ARTEMENKO Nikita
RUS 573
523 14.04.17 16:15 Table 12
W-458 RUKLIATSOU Uladzislau
BLR 513

W-459 BILAS Arthur
BEL 509
524 14.04.17 16:15 Table 13
W-460 FRIIS Martin
SWE 587

Place 41/42

W-523 ARTEMENKO Nikita
RUS 573
586 14.04.17 19:15 Table 11
W-524 BILAS Arthur
BEL 509

Place 43/44

L-523 RUKLIATSOU Uladzislau
BLR 513
585 14.04.17 19:15 Table 10
L-524 FRIIS Martin
SWE 587

L-461 CHOBEAU Clément
FRA 542
525 14.04.17 16:15 Table 14
L-462 MLADENOVIC Luka
LUX 554

L-463 BALABAN Ademir
LUX 559
526 14.04.17 17:00 Table 11
L-464 DEVOS Laurens
BEL 501

Place 37/38

W-525 MLADENOVIC Luka
LUX 554
588 14.04.17 19:15 Table 13
W-526 BALABAN Ademir
LUX 559

Place 39/40

L-525 CHOBEAU Clément
FRA 542
587 14.04.17 19:15 Table 12
L-526 DEVOS Laurens
BEL 501

L-457 PALACIOS Daniel
ESP 530
521 14.04.17 16:15 Table 10
L-458 KALUZNY Samuel
SVK 584

L-459 PIERAERT Valentin
BEL 506
522 14.04.17 16:15 Table 11
L-460 COMELIAU David
BEL 504

Place 45/46

W-521 PALACIOS Daniel
ESP 530
584 14.04.17 19:15 Table 9
W-522 PIERAERT Valentin
BEL 506

Place 47/48

L-521 KALUZNY Samuel
SVK 584
583 14.04.17 19:15 Table 8
L-522 COMELIAU David
BEL 504

10th LUXEMBOURG OPEN TABLE TENNIS CHAMPIONSHIPS 2017

April, 12th - 15th, 2017

Coque Centre Sportif - Luxembourg/Kirchberg

MEN - Singles — Table E

L-293 EVANS Callum (WAL 595)
L-294 TSIAROKHIN Andrei (BLR 510)
389 13.04.17 17:00 Table 1

L-295 PICARD Vincent (FRA 531)
L-296 MEDJUGORAC Marko (CAN 516)
390 13.04.17 17:00 Table 2

L-297 HAGERAATS Koen (NED 565)
L-298 O'CONNELL Daniel (WAL 596)
391 13.04.17 17:00 Table 3

L-299 XIA Cheng (LUX 556)
L-300 BERNADET Antoine (CAN 515)
392 13.04.17 17:00 Table 4

L-301 KIPPEL Viggo (SWE 592)
L-302 CABALLERO Carlos (ESP 529)
393 13.04.17 17:00 Table 5

L-303 RASSENFOSSE Adrien (BEL 505)
L-304 VENDE Gael (SUI 582)
394 13.04.17 17:00 Table 6

L-305 CASARES Rafael (ESP 527)
L-306 VILKAS Matas (LTU 551)
395 13.04.17 17:00 Table 7

L-307 LUQUE Cesar (PER 567)
L-308 DORR Esteban (FRA 532)
396 13.04.17 17:00 Table 8

W-389 EVANS Callum (WAL 595)
W-390 MEDJUGORAC Marko (CAN 516)
453 14.04.17 10:15 Table 14

W-391 O'CONNELL Daniel (WAL 596)
W-392 XIA Cheng (LUX 556)
454 14.04.17 10:15 Table 15

W-393 CABALLERO Carlos (ESP 529)
W-394 RASSENFOSSE Adrien (BEL 505)
455 14.04.17 11:00 Table 1

W-395 CASARES Rafael (ESP 527)
W-396 DORR Esteban (FRA 532)
456 14.04.17 11:00 Table 2

W-453 MEDJUGORAC Marko (CAN 516)
W-454 XIA Cheng (LUX 556)
519 14.04.17 16:15 Table 8

W-455 CABALLERO Carlos (ESP 529)
W-456 DORR Esteban (FRA 532)
520 14.04.17 16:15 Table 9

Place 49/50

W-519 XIA Cheng (LUX 556)
W-520 DORR Esteban (FRA 532)
582 14.04.17 19:15 Table 7

Place 51/52

L-519 MEDJUGORAC Marko (CAN 516)
L-520 CABALLERO Carlos (ESP 529)
581 14.04.17 19:15 Table 6

L-389 TSIAROKHIN Andrei
BLR 510
449 14.04.17 10:15 Table 10

L-390 PICARD Vincent
FRA 531

L-391 HAGERAATS Koen
NED 565
450 14.04.17 10:15 Table 11

L-392 BERNADET Antoine
CAN 515

L-393 KIPPEL Viggo
SWE 592
451 14.04.17 10:15 Table 12

L-394 VENDE Gael
SUI 582

L-395 VILKAS Matas
LTU 551
452 14.04.17 10:15 Table 13

L-396 LUQUE Cesar
PER 567

W-449 PICARD Vincent
FRA 531
515 14.04.17 15:30 Table 15

W-450 BERNADET Antoine
CAN 515

W-451 KIPPEL Viggo
SWE 592
516 14.04.17 16:15 Table 5

W-452 LUQUE Cesar
PER 567

Place 57/58

W-515 PICARD Vincent
FRA 531
578 14.04.17 19:15 Table 3

W-516 KIPPEL Viggo
SWE 592

Place 59/60

L-515 BERNADET Antoine
CAN 515
577 14.04.17 19:15 Table 2

L-516 LUQUE Cesar
PER 567

L-453 EVANS Callum
WAL 595
517 14.04.17 16:15 Table 6

L-454 O'CONNELL Daniel
WAL 596

L-455 RASSENFOSSE Adrien
BEL 505
518 14.04.17 16:15 Table 7

L-456 CASARES Rafael
ESP 527

Place 53/54

W-517 O'CONNELL Daniel
WAL 596
580 14.04.17 19:15 Table 5

W-518 RASSENFOSSE Adrien
BEL 505

Place 55/56

L-517 EVANS Callum
WAL 595
579 14.04.17 19:15 Table 4

L-518 CASARES Rafael
ESP 527

L-449 TSIAROKHIN Andrei
BLR 510
513 14.04.17 15:30 Table 13

L-450 HAGERAATS Koen
NED 565

L-451 VENDE Gael
SUI 582
514 14.04.17 15:30 Table 14

L-452 VILKAS Matas
LTU 551

Place 61/62

W-513 HAGERAATS Koen
NED 565
576 14.04.17 19:15 Table 1

W-514 VENDE Gael
SUI 582

Place 63/64

L-513 TSIAROKHIN Andrei
BLR 510
575 14.04.17 18:30 Table 15

L-514 VILKAS Matas
LTU 551

10th LUXEMBOURG OPEN TABLE TENNIS CHAMPIONSHIPS 2017

April, 12th - 15th, 2017
Coque Centre Sportif - Luxembourg/Kirchberg
MEN - Singles — Table F

L-229 NILSSON Melker — SWE — 591
309 12.04.17 17:45 Table 9 — 6 11 11 11 8 11 0 / 11 4 6 4 11 5 0
L-230 STACEY Joshua — WAL — 597

L-231 DEGROS Nicolas — BEL — 503
310 12.04.17 17:45 Table 10 — 7 9 9 7 0 0 0 / 11 11 11 11 0 0 0
L-232 PRIME Sébastien — FRA — 543

L-233 WYKES Jordan — JEY — 549
311 12.04.17 17:45 Table 11 — 9 7 8 11 7 0 0 / 11 11 11 9 11 0 0
L-234 DOYEN Antoine — FRA — 533

L-235 LEGUISTIN Enzo — FRA — 545
312 12.04.17 17:45 Table 12 — 11 11 11 11 0 0 0 / 4 7 9 7 0 0 0
L-236 GRIXTI Isaac — MLT — 563

L-237 GONZALEZ Daniel — PUR — 569
313 12.04.17 17:45 Table 13 — 11 11 11 11 0 0 0 / 0 7 9 9 0 0 0
L-238 WEERASINGHE Helshan — ENG — 522

L-239 LEHMANN Matthew — CAN — 514
314 12.04.17 18:30 Table 1 — 13 10 11 11 9 13 11 / 11 12 4 9 11 15 6
L-240 CASTRO Marc — WAL — 598

L-241 BOURRASSAUD Florian — FRA — 539
315 12.04.17 18:30 Table 2 — 11 11 13 11 0 0 0 / 8 9 11 9 0 0 0
L-242 DIELISSEN Marc — LUX — 555

L-243 SANTIVANEZ P. Ivan Felipe — PER — 566
316 12.04.17 18:30 Table 3 — 0 0 0 0 0 0 0 / 11 11 11 11 0 0 0
L-244 GRIXTI Gabriel — MLT — 562

L-245 BERARDI Mattia — SMR — 578
317 12.04.17 18:30 Table 4 — 11 3 7 11 7 8 0 / 8 11 11 8 11 11 0
L-246 CANO Rodrigo — ESP — 525

L-247 BERGSTRÖM Emil — SWE — 593
318 12.04.17 18:30 Table 5 — 11 9 11 11 11 8 0 / 8 11 7 5 8 8 0
L-248 DEVILLE Victor — FRA — 544

L-249 GIARDI Federico — SMR — 579
319 12.04.17 18:30 Table 6 — 9 11 11 7 10 10 0 / 11 5 9 11 12 12 0
L-250 HENIN Valentin — BLR — 512

L-251 GEORGSSON Vilmer — SWE — 590
320 12.04.17 18:30 Table 7 — 11 10 11 11 11 12 0 / 13 12 8 7 5 5 0
L-252 ANDERSSON David — SWE — 594

L-253 SKUCAS Matas — LTU — 550
321 12.04.17 18:30 Table 8 — 9 11 6 11 5 8 0 / 11 9 11 13 11 8 0
L-254 STAMATOUROS Georgios — GRE — 546

L-255 CAMILLERI James — MLT — 564
322 12.04.17 18:30 Table 9 — 8 4 10 11 9 8 0 / 11 11 12 8 11 9 0
L-256 GONZALEZ Yomar — PUR — 570

L-257 SEDIGH Amirhossein — IRI — 547
323 12.04.17 18:30 Table 10 — 11 11 11 11 0 9 0 / 5 8 3 3 0 8 0
L-258 MONGIUSTI Mattias — SMR — 580

L-259 HUBERTY Dennis — LUX — 558
324 12.04.17 18:30 Table 11 — 2 4 9 7 0 3 0 / 11 11 11 11 0 8 0
L-260 OMRANI Seyed Pourya — IRI — 548

W-309 NILSSON Melker — SWE — 591
365 13.04.17 14:45 Table 3 — 6 3 11 16 9 8 0 / 11 11 5 19 11 11 0
W-310 PRIME Sébastien — FRA — 543

W-311 DOYEN Antoine — FRA — 533
366 13.04.17 14:45 Table 4 — 9 8 11 11 5 9 0 / 11 11 5 8 11 11 0
W-312 LEGUISTIN Enzo — FRA — 545

W-313 GONZALEZ Daniel — PUR — 569
367 13.04.17 14:45 Table 5 — 11 11 11 11 0 0 0 / 8 3 8 8 0 0 0
W-314 LEHMANN Matthew — CAN — 514

W-315 BOURRASSAUD Florian — FRA — 539
368 13.04.17 14:45 Table 6 — 11 11 11 12 0 0 0 / 4 8 5 10 0 3 0
W-316 GRIXTI Gabriel — MLT — 562

W-317 CANO Rodrigo — ESP — 525
369 13.04.17 14:45 Table 7 — 11 8 11 4 7 11 9 / 5 11 8 11 11 5 11
W-318 BERGSTRÖM Emil — SWE — 593

W-319 HENIN Valentin — BLR — 512
370 13.04.17 14:45 Table 8 — 9 8 7 7 0 0 0 / 11 11 11 11 0 0 0
W-320 GEORGSSON Vilmer — SWE — 590

W-321 STAMATOUROS Georgios — GRE — 546
371 13.04.17 14:45 Table 9 — 9 12 6 13 11 11 0 / 11 10 11 11 6 8 0
W-322 GONZALEZ Yomar — PUR — 570

W-323 SEDIGH Amirhossein — IRI — 547
372 13.04.17 14:45 Table 10 — 11 3 5 5 9 9 0 / 8 11 11 11 11 8 0
W-324 OMRANI Seyed Pourya — IRI — 548

W-365 PRIME Sébastien — FRA — 543
445 14.04.17 9:30 Table 13 — 7 9 11 4 11 6 9 / 11 11 4 11 3 11 0
W-366 LEGUISTIN Enzo — FRA — 545

W-367 GONZALEZ Daniel — PUR — 569
446 14.04.17 9:30 Table 14 — 13 3 11 11 11 0 0 / 13 11 5 3 7 9 0
W-368 BOURRASSAUD Florian — FRA — 539

W-369 BERGSTRÖM Emil — SWE — 593
447 14.04.17 9:30 Table 15 — 11 9 11 11 11 9 0 / 9 11 4 9 13 11 11
W-370 GEORGSSON Vilmer — SWE — 590

W-371 STAMATOUROS Georgios — GRE — 546
448 14.04.17 10:15 Table 9 — 11 6 16 11 11 9 0 / 9 11 10 7 3 9 0
W-372 OMRANI Seyed Pourya — IRI — 548

W-445 LEGUISTIN Enzo — FRA — 545
511 14.04.17 15:30 Table 11 — 9 10 7 13 8 0 0 / 11 12 11 11 11 9 0
W-446 GONZALEZ Daniel — PUR — 569

W-447 GEORGSSON Vilmer — SWE — 590
512 14.04.17 15:30 Table 12 — 11 11 9 11 9 8 11 / 7 8 11 9 11 11 13
W-448 STAMATOUROS Georgios — GRE — 546

L-445 PRIME Sébastien
FRA 543
509 14.04.17 15:30 Table 9 12 11 9 6 7 0 0 / 10 2 11 11 11 11 0 0
L-446 BOURRASSAUD Florian
FRA 539

L-447 BERGSTRÖM Emil
SWE 593
510 14.04.17 15:30 Table 10 11 3 8 8 11 9 0 / 7 11 11 11 9 11 0
L-448 OMRANI Seyed Pourya
IRI 548

Place 69/70

W-509 BOURRASSAUD Florian
FRA 539
572 14.04.17 18:30 Table 12 9 12 7 12 11 8 0 / 11 14 11 10 9 11 0
W-510 OMRANI Seyed Pourya
IRI 548

Place 71/72

L-509 PRIME Sébastien
FRA 543
571 14.04.17 18:30 Table 11 11 5 11 6 9 10 0 / 7 11 9 11 11 12 0
L-510 BERGSTRÖM Emil
SWE 593

L-365 NILSSON Melker
SWE 591
441 14.04.17 9:30 Table 9 11 11 11 7 9 12 0 / 9 7 7 11 11 10 0
L-366 DOYEN Antoine
FRA 533

L-367 LEHMANN Matthew
CAN 514
442 14.04.17 9:30 Table 10 11 11 11 12 0 0 0 / 9 9 8 10 0 0 0
L-368 GRIXTI Gabriel
MLT 562

L-369 CANO Rodrigo
ESP 525
443 14.04.17 9:30 Table 11 11 11 11 11 0 0 0 / 9 5 9 4 0 0 0
L-370 HENIN Valentin
BLR 512

L-371 GONZALEZ Yomar
PUR 570
444 14.04.17 9:30 Table 12 7 11 4 10 7 12 9 / 11 9 11 10 11 10 11
L-372 SEDIGH Amirhossein
IRI 547

W-441 NILSSON Melker
SWE 591
507 14.04.17 15:30 Table 7 11 11 9 11 11 0 0 / 5 8 11 8 6 0 0
W-442 LEHMANN Matthew
CAN 514

W-443 CANO Rodrigo
ESP 525
508 14.04.17 15:30 Table 8 13 11 11 12 0 0 0 / 11 2 8 10 0 0 0
W-444 SEDIGH Amirhossein
IRI 547

Place 73/74

W-507 NILSSON Melker
SWE 591
570 14.04.17 18:30 Table 10 9 9 7 7 9 4 0 / 11 11 11 11 9 9 0
W-508 CANO Rodrigo
ESP 525

Place 75/76

L-507 LEHMANN Matthew
CAN 514
569 14.04.17 18:30 Table 9 9 4 11 11 8 11 0 / 11 11 9 9 11 13 0
L-508 SEDIGH Amirhossein
IRI 547

L-441 DOYEN Antoine
FRA 533
505 14.04.17 15:30 Table 5 11 11 11 11 0 0 0 / 7 7 4 7 7 0 0
L-442 GRIXTI Gabriel
MLT 562

L-443 HENIN Valentin
BLR 512
506 14.04.17 15:30 Table 6 10 4 11 6 12 8 0 / 12 11 8 11 10 11 0
L-444 GONZALEZ Yomar
PUR 570

Place 77/78

W-505 DOYEN Antoine
FRA 533
568 14.04.17 18:30 Table 8 5 10 11 11 3 11 10 / 11 12 9 8 11 7 12
W-506 GONZALEZ Yomar
PUR 570

Place 79/80

L-505 GRIXTI Gabriel
MLT 562
567 14.04.17 18:30 Table 7 6 9 6 9 9 0 0 / 11 11 11 11 9 0 0
L-506 HENIN Valentin
BLR 512

Place 65/66

W-511 GONZALEZ Daniel
PUR 569

574 14.04.17 18:30 Table 14

4	13	11	11	15	9	4
11	2	8	7	15	11	11

W-512 STAMATOUROS Georgios
GRE 546

Place 67/68

L-511 LEGUISTIN Enzo
FRA 545

573 14.04.17 18:30 Table 13

11	16	11	11	11	8	0
9	15	2	7	8	0	0

L-512 GEORGSSON Vilmer
SWE 590

10th LUXEMBOURG OPEN TABLE TENNIS CHAMPIONSHIPS 2017

April, 12th - 15th, 2017

Coque Centre Sportif - Luxembourg/Kirchberg

MEN - Singles — Table G

L-309 STACEY Joshua — WAL 597
357 13.04.17 11:45 Table 7 — 9 7 11 2 7 9 9 / 11 11 8 11 11 9 9
L-310 DEGROS Nicolas — BEL 503

L-311 WYKES Jordan — JEY 549
358 13.04.17 11:45 Table 8 — 9 11 11 11 11 11 9 / 11 4 4 9 9 9 9
L-312 GRIXTI Isaac — MLT 563

L-313 WEERASINGHE Helshan — ENG 522
359 13.04.17 11:45 Table 9 — 9 9 9 9 9 9 9 / 11 11 11 9 9 9 9
L-314 CASTRO Marc — WAL 598

L-315 DIELISSEN Marc — LUX 555
360 13.04.17 11:45 Table 10 — 7 11 11 11 11 9 9 / 11 6 9 9 4 9 9
L-316 SANTIVANEZ P. Ivan Felipe — PER 566

L-317 BERARDI Mattia — SMR 578
361 13.04.17 11:45 Table 11 — 9 6 11 7 4 11 9 / 11 11 4 11 11 9 9
L-318 DEVILLE Victor — FRA 544

L-319 GIARDI Federico — SMR 579
362 13.04.17 11:45 Table 12 — 12 14 7 9 6 9 9 / 14 12 11 11 11 9 9
L-320 ANDERSSON David — SWE 594

L-321 SKUCAS Matas — LTU 550
363 13.04.17 11:45 Table 13 — 9 9 9 9 9 9 9 / 11 11 11 11 9 9 9
L-322 CAMILLERI James — MLT 564

L-323 MONGIUSTI Mattias — SMR 580
364 13.04.17 11:45 Table 14 — 9 9 9 11 11 9 9 / 11 11 11 9 9 11 9
L-324 HUBERTY Dennis — LUX 558

W-357 DEGROS Nicolas — BEL 503
437 13.04.17 17:45 Table 13 — 11 11 11 11 11 9 9 / 9 9 9 9 9 9 9
W-358 WYKES Jordan — JEY 549

W-359 CASTRO Marc — WAL 598
438 13.04.17 18:30 Table 12 — 9 11 9 9 9 9 9 / 11 7 11 11 11 9 9
W-360 DIELISSEN Marc — LUX 555

W-361 DEVILLE Victor — FRA 544
439 13.04.17 18:30 Table 13 — 9 11 11 11 11 9 9 / 11 12 7 7 7 9 9
W-362 ANDERSSON David — SWE 594

W-363 CAMILLERI James — MLT 564
440 13.04.17 18:30 Table 14 — 11 4 14 6 12 7 9 / 9 11 12 11 14 11 9
W-364 HUBERTY Dennis — LUX 558

W-437 DEGROS Nicolas — BEL 503
503 14.04.17 15:30 Table 3 — 9 9 7 9 9 9 9 / 11 11 11 11 9 9 9
W-438 DIELISSEN Marc — LUX 555

W-439 DEVILLE Victor — FRA 544
504 14.04.17 15:30 Table 4 — 11 11 11 11 9 9 9 / 9 9 9 9 9 9 9
W-440 HUBERTY Dennis — LUX 558

Place 81/82

W-503 DIELISSEN Marc — LUX 555
566 14.04.17 18:30 Table 6 — 9 11 11 11 9 9 9 / 11 7 13 4 11 11 9
W-504 DEVILLE Victor — FRA 544

Place 83/84

L-503 DEGROS Nicolas — BEL 503
565 14.04.17 18:30 Table 5 — 11 11 14 11 9 9 9 / 9 4 12 4 9 9 9
L-504 HUBERTY Dennis — LUX 558

L-357 STACEY Joshua
WAL 597
433 13.04.17 17:45 Table 9

L-358 GRIXTI Isaac
MLT 563

L-359 WEERASINGHE Helshan
ENG 522
434 13.04.17 17:45 Table 10

L-360 SANTIVANEZ P. Ivan Felipe
PER 566

L-361 BERARDI Mattia
SMR 578
435 13.04.17 17:45 Table 11

L-362 GIARDI Federico
SMR 579

L-363 SKUCAS Matas
LTU 550
436 13.04.17 17:45 Table 12

L-364 MONGIUSTI Mattias
SMR 580

W-433 STACEY Joshua
WAL 597
499 14.04.17 14:45 Table 14

W-434 SANTIVANEZ P. Ivan Felipe
PER 566

W-435 BERARDI Mattia
SMR 578
500 14.04.17 14:45 Table 15

W-436 MONGIUSTI Mattias
SMR 580

Place 89/90

W-499 STACEY Joshua
WAL 597
562 14.04.17 18:30 Table 2

W-500 MONGIUSTI Mattias
SMR 580

Place 91/92

L-499 SANTIVANEZ P. Ivan Felipe
PER 566
561 14.04.17 18:30 Table 1

L-500 BERARDI Mattia
SMR 578

L-437 WYKES Jordan
JEY 549
501 14.04.17 15:30 Table 1

L-438 CASTRO Marc
WAL 598

L-439 ANDERSSON David
SWE 594
502 14.04.17 15:30 Table 2

L-440 CAMILLERI James
MLT 564

Place 85/86

W-501 WYKES Jordan
JEY 549
564 14.04.17 18:30 Table 4

W-502 ANDERSSON David
SWE 594

Place 87/88

L-501 CASTRO Marc
WAL 598
563 14.04.17 18:30 Table 3

L-502 CAMILLERI James
MLT 564

L-433 GRIXTI Isaac
MLT 563
497 14.04.17 14:45 Table 12

L-434 WEERASINGHE Helshan
ENG 522

L-435 GIARDI Federico
SMR 579
498 14.04.17 14:45 Table 13

L-436 SKUCAS Matas
LTU 550

Place 93/94

W-497 GRIXTI Isaac
MLT 563
560 14.04.17 17:45 Table 4

W-498 GIARDI Federico
SMR 579

Place 95/96

L-497 WEERASINGHE Helshan
ENG 522
559 14.04.17 17:45 Table 3

L-498 SKUCAS Matas
LTU 550

10th LUXEMBOURG OPEN TABLE TENNIS CHAMPIONSHIPS 2017

April, 12th - 15th, 2017

Coque Centre Sportif - Luxembourg/Kirchberg

MEN - Singles — Table H

L-197 bye
261 12.04.17 0:00 Table 0
L-198 HERSKIND Micki
DEN 521

L-199 bye
262 12.04.17 0:00 Table 0
L-200 bye

L-201 bye
263 12.04.17 0:00 Table 0
L-202 bye

L-203 bye
264 12.04.17 0:00 Table 0
L-204 bye

L-205 bye
265 12.04.17 0:00 Table 0
L-206 bye

L-207 bye
266 12.04.17 0:00 Table 0
L-208 bye

L-209 bye
267 12.04.17 0:00 Table 0
L-210 bye

L-211 bye
268 12.04.17 0:00 Table 0
L-212 bye

L-213 bye
269 12.04.17 0:00 Table 0
L-214 bye

L-215 bye
270 12.04.17 0:00 Table 0
L-216 bye

L-217 bye
271 12.04.17 0:00 Table 0
L-218 bye

L-219 bye
272 12.04.17 0:00 Table 0
L-220 bye

L-221 bye
273 12.04.17 0:00 Table 0
L-222 bye

L-223 bye
274 12.04.17 0:00 Table 0
L-224 bye

L-225 bye
275 12.04.17 0:00 Table 0
L-226 bye

L-227 bye
276 12.04.17 0:00 Table 0
L-228 bye

W-261 HERSKIND Micki
DEN 521
333 00.01.00 0:00 Table 0
W-262 bye

W-263 bye
334 00.01.00 0:00 Table 0
W-264 bye

W-265 bye
335 00.01.00 0:00 Table 0
W-266 bye

W-267 bye
336 00.01.00 0:00 Table 0
W-268 bye

W-269 bye
337 00.01.00 0:00 Table 0
W-270 bye

W-271 bye
338 00.01.00 0:00 Table 0
W-272 bye

W-273 bye
339 00.01.00 0:00 Table 0
W-274 bye

W-275 bye
340 00.01.00 0:00 Table 0
W-276 bye

W-333 HERSKIND Micki
DEN 521
417 00.01.00 0:00 Table 0
W-334 bye

W-335 bye
418 00.01.00 0:00 Table 0
W-336 bye

W-337 bye
419 00.01.00 0:00 Table 0
W-338 bye

W-339 bye
420 00.01.00 0:00 Table 0
W-340 bye

W-417 HERSKIND Micki
DEN 521
491 00.01.00 0:00 Table 0
W-418 bye

W-419 bye
492 00.01.00 0:00 Table 0
W-420 bye

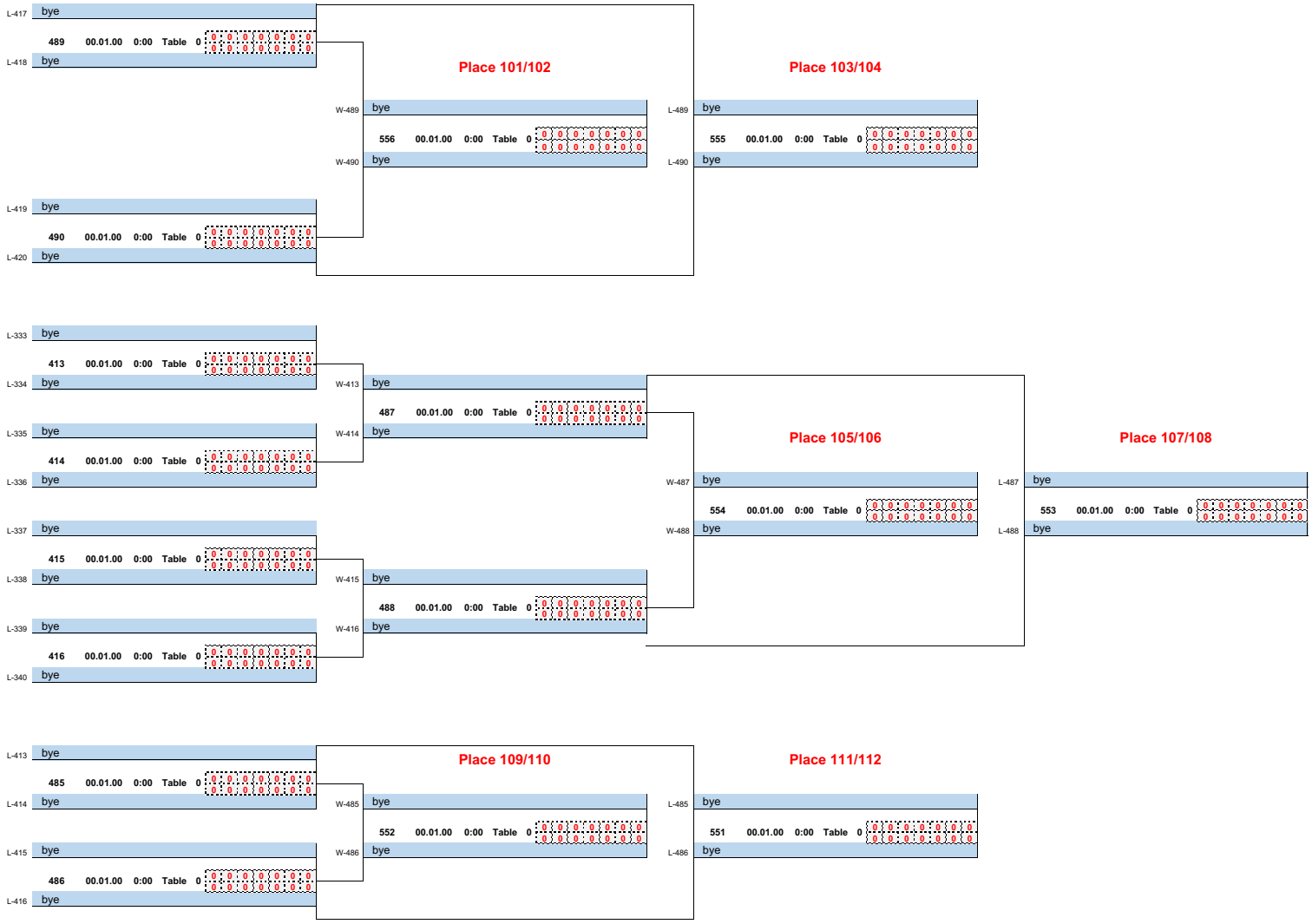
Place 101/102
Place 103/104
Place 105/106
Place 107/108
Place 109/110
Place 111/112
L-417 bye
489 00.01.00 0:00 Table 0
L-418 bye
L-419 bye
490 00.01.00 0:00 Table 0
L-420 bye
W-489 bye
556 00.01.00 0:00 Table 0
W-490 bye
L-489 bye
555 00.01.00 0:00 Table 0
L-490 bye
L-333 bye
413 00.01.00 0:00 Table 0
L-334 bye
L-335 bye
414 00.01.00 0:00 Table 0
L-336 bye
L-337 bye
415 00.01.00 0:00 Table 0
L-338 bye
L-339 bye
416 00.01.00 0:00 Table 0
L-340 bye
W-413 bye
487 00.01.00 0:00 Table 0
W-414 bye
W-415 bye
488 00.01.00 0:00 Table 0
W-416 bye
W-487 bye
554 00.01.00 0:00 Table 0
W-488 bye
L-487 bye
553 00.01.00 0:00 Table 0
L-488 bye
L-413 bye
485 00.01.00 0:00 Table 0
L-414 bye
L-415 bye
486 00.01.00 0:00 Table 0
L-416 bye
W-485 bye
552 00.01.00 0:00 Table 0
W-486 bye
L-485 bye
551 00.01.00 0:00 Table 0
L-486 bye

Place 97/98
Place 99/100
W-491
HERSKIND Micki
DEN
521
558
00.01.00
0:00
Table
0
W-492
bye
L-491
bye
557
00.01.00
0:00
Table
0
L-492
bye